Recto / Angulado

Sistema Multi-Unit

© MIS Implants Technologies Ltd. Todos los derechos reservados.

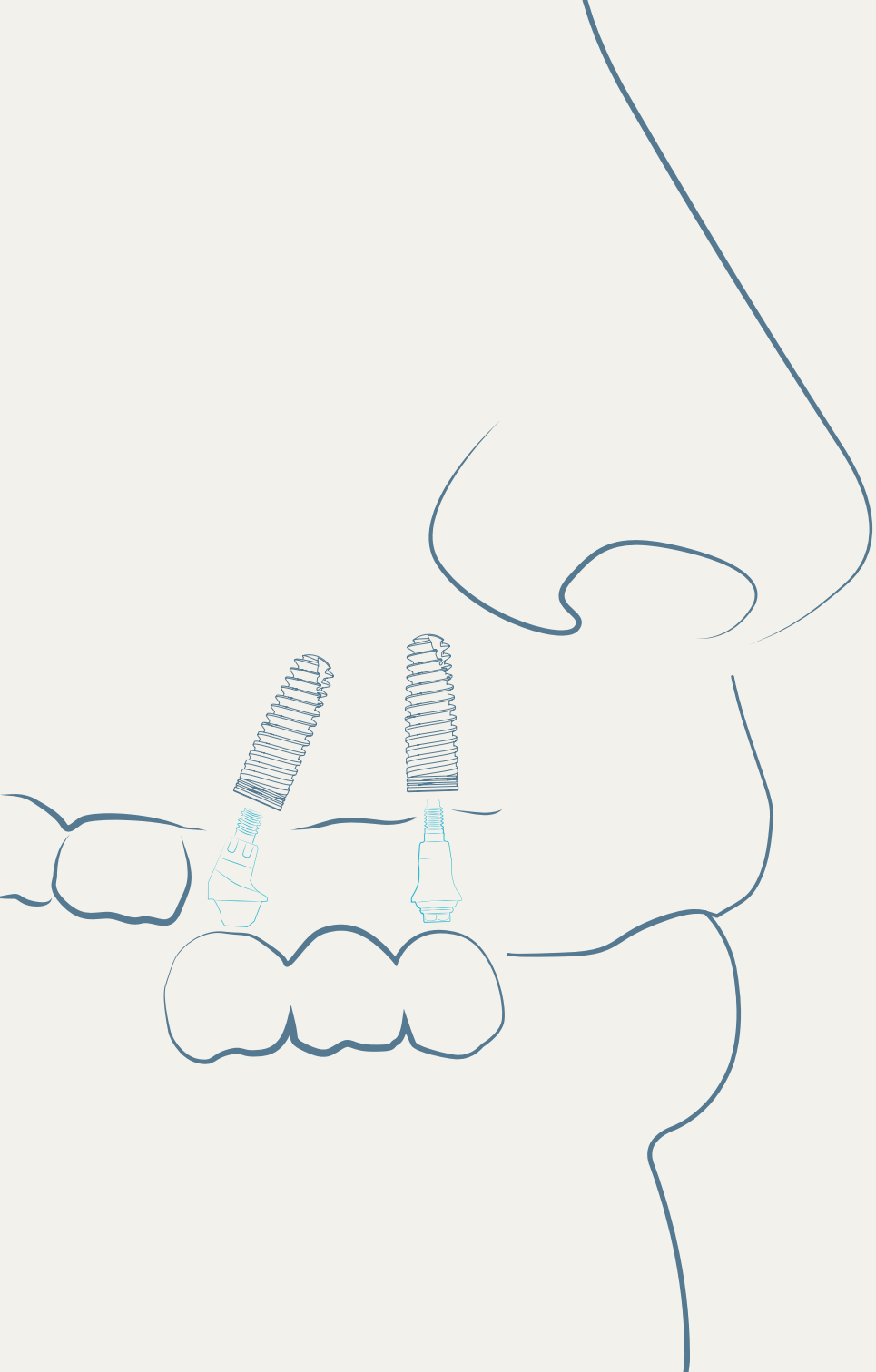

Los pilares atornillados Multi-Unit de MIS constituyen una excelente y sencilla solución para la confección de estructuras protéticas atornilladas, tanto en restauraciones completas como parciales, en casi cualquier situación clínica. Estas conexiones de perfil bajo vienen con diferentes ángulos de inserción y diversas alturas gingivales para conseguir una mayor eficiencia quirúrgica y resultados estéticos excepcionales.

Utilizando los implantes MIS en todo tipo de conexiones y plataformas, se garantiza un 100% de compatibilidad. Los pilares Multi-Unit son de aleación de titanio biocmpatible Ti 6Al-4V y se someten a pruebas de resistencia y durabilidad. El acabado de superficie de alta calidad de MIS garantiza un ajuste de precisión.

Todos los derechos reservados. Ninguna parte de esta publicación puede ser reproducida, transcrita, almacenada en un sistema de recuperación electrónica, traducida a cualquier idioma o lenguaje informático, o ser transmitida en cualquier forma otro formato, sin el consentimiento previo y por escrito de la editorial. Los protocolos recomendados por MIS no suplen la opinión y la experiencia profesional del cirujano.

Ventajas

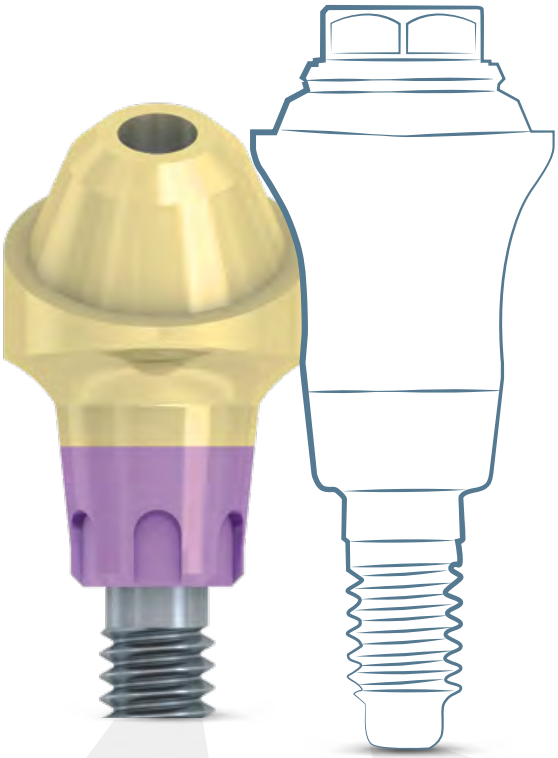

Precisión

Permite tomar impresiones más precisas □ Transportador de sujeción especial para una inserción estable

Versatilidad

Diversos ángulos de inserción y alturas de cuello □ Aditamentos protésicos correspondientes diseñados para un correcto ajuste.

Predictibilidad

Perfil bajo sin aristas afiladas para una mejor cicatrización de los tejidos blandos □ Excepcionales resultados estéticos y fiabilidad.

Durable

Configuración sólida de una pieza Mejora enormemente la resistencia y la durabilidad. □ Geometría rediseñada para una óptima distribución de la fuerza.

Los pilares Multi-Unit rectos son fáciles de usar y ofrecen soluciones prostodóncicas atornilladas para todas las situaciones clínicas en las que se utilizan implantes con una divergencia de hasta 40º. Diseñados para un ajuste óptimo entre el asiento del pilar y la conexión del implante para todos los tipos de conexiones de los implantes MIS.

Pilares Multi-Unit rectos

Hexagono interno conexión

Conexión cónica

Envase de pilares Multi-Unit rectos:

- ☐ Transportador de sujeción e inserción de plástico
- ☐ Pilar recto

Eje de inserción:

Pueden utilizarse pilares Multi-Unit rectos en implantes con una divergencia de hasta 40º.

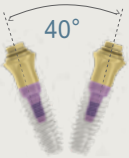

Torque de apriete recomendado: 30 Ncm.

Proceso para la inserción **de pilares Multi-Unit rectos**

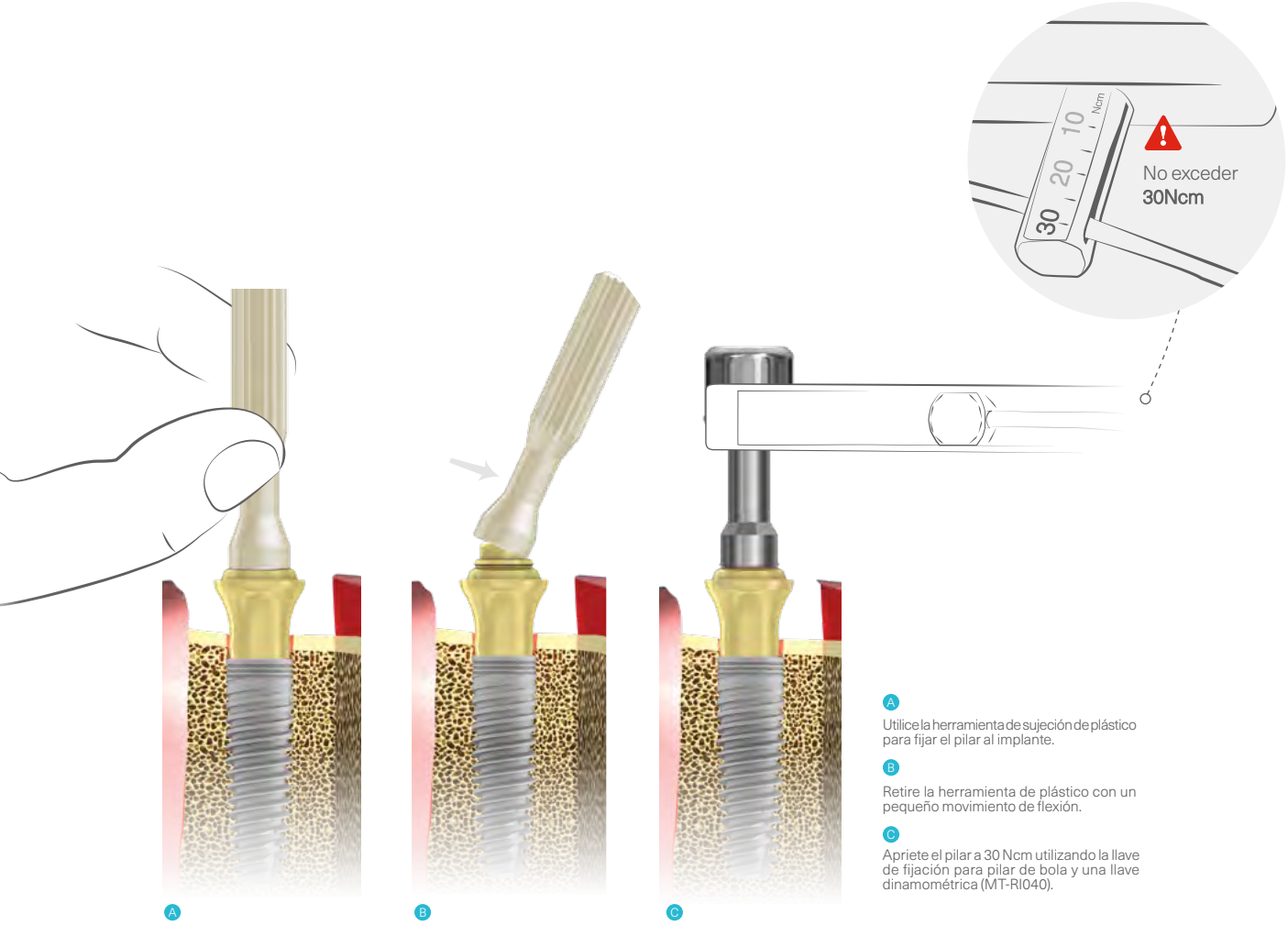

A
Utilice la herramienta de sujeción de plástico para fijar el pilar al implante.

B
Retire la herramienta de plástico con un pequeño movimiento de flexión.

C
Apriete el pilar a 30 Ncm utilizando la llave de fijación para pilar de bola y una llave dinamométrica (MT-RI040).

El pilar Multi-Unit Angulado Sólido se puede usar con cualquiera de los destornilladores estándar en todo de hexágono 0'05" (1,27 mm).

Opciones:

- Pilar angulado de 17º para implantes con una divergencia de hasta 75º.
- Pilar angulado de 30º para implantes con una divergencia de hasta 100º.

Pilares Multi-Unit angulado

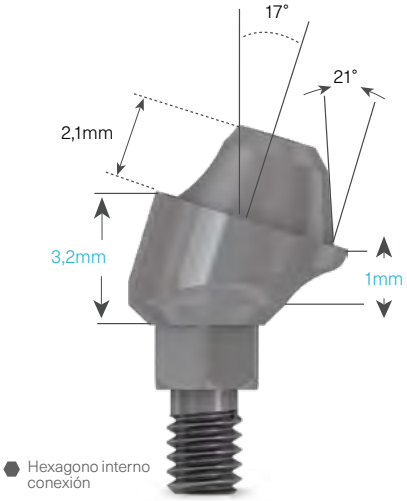

Hexagono interno conexión

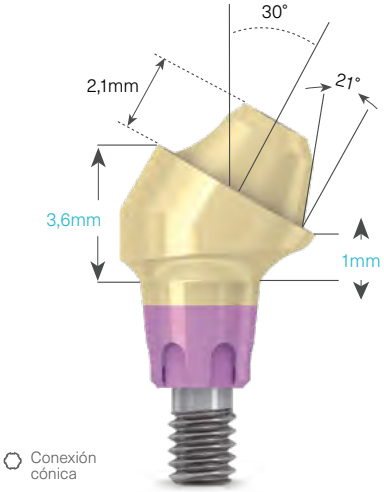

Conexión cónica

Envase de pilares Multi-Unit angulado:

- Transportador de sujeción e inserción metálico
- Pilar angulado

Eje de inserción:

Pueden utilizarse pilares Multi-Unit de 17º sobre implantes con una divergencia de hasta 75º.

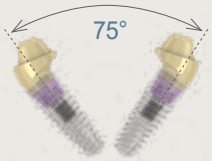

Pueden utilizarse pilares Multi-Unit de 30º sobre implantes con una divergencia de hasta 100º.

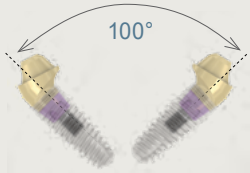

* Torque de apriete recomendado: 20 Ncm.

Pilares Multi-Unit angulado
Proceso de inserción

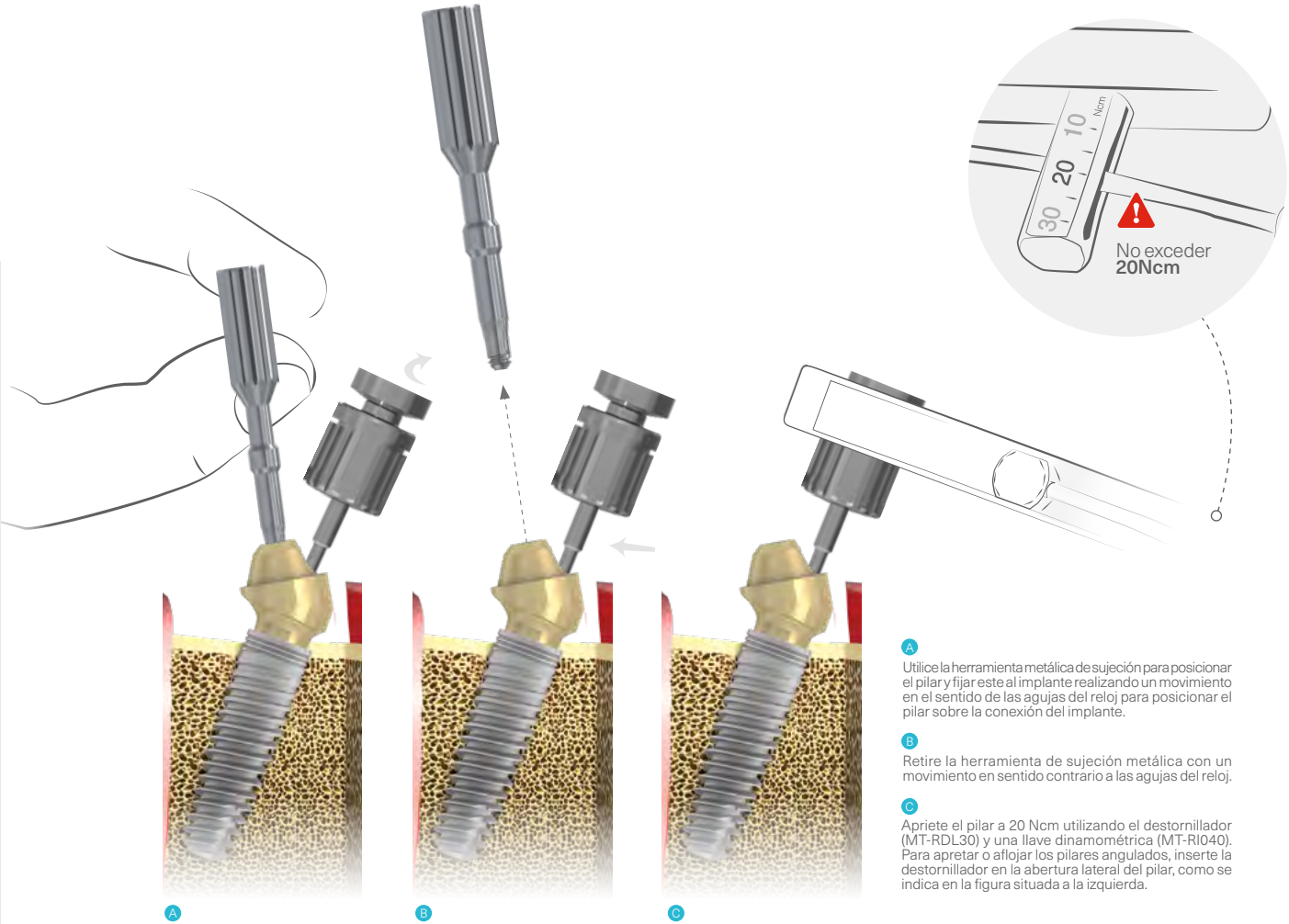

A

Utilice la herramienta metálica de sujeción para posicionar el pilar y fijar este al implante realizando un movimiento en el sentido de las agujas del reloj para posicionar el pilar sobre la conexión del implante.

B

Retire la herramienta de sujeción metálica con un movimiento en sentido contrario a las agujas del reloj.

C

Apriete el pilar a 20 Ncm utilizando el destornillador (MT-RDL30) y una llave dinamométrica (MT-RI040). Para apretar o aflojar los pilares angulados, inserte la destornillador en la abertura lateral del pilar, como se indica en la figura situada a la izquierda.

MIS sugiere dos principales tipos de sociones protéticas: La reconstrucción mediante barras atornilladas y sobredentadura, o bien prótesis fija atornillada sobre pilares multi-unit. Ambos métodos permiten una inserción fácil y pueden ser retiradas según necesidad, con el fin de propiciar un tratamiento higiénico para el paciente.

Opciones protéticas

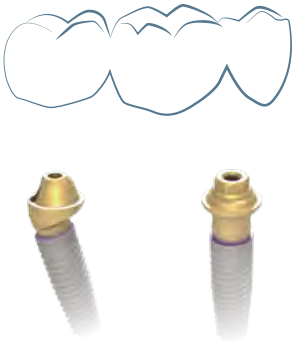

Puente atornillado fijo

- El perfil bajo permite diversas opciones de inserción.

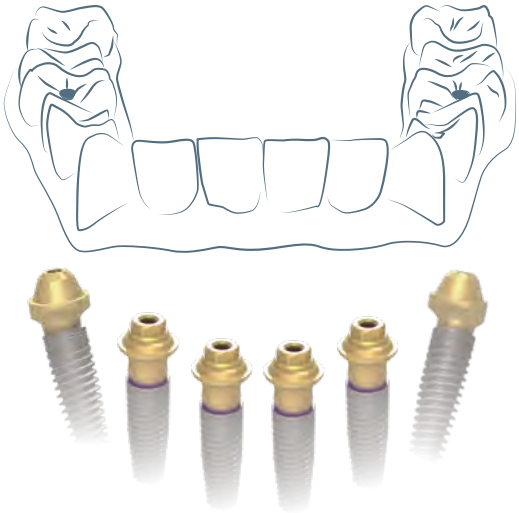

Prótesis fija atornillada

- Soporte protésico mejorado.
- Mayor distancia entre implantes.

MIS MULTIFIX permite la reconstrucción de la arcada completa del paciente edéntulo mediante una prótesis fija atornillada, usando pilares Multi-Unit sobre tan solo cuatro implantes.

El sistema MULTIFIX incluye implantes largos de 18 y 20 mm que proporcionan una elevada estabilidad y un óptimo anclaje. Además de un hit de fresas, una guía flexible y un kit perfilador crestal, con el fin de ofrecer un sistema completo para realizar tratamientos en pacientes edéntulos con la máxima seguridad.

MIS | MULTIFIX

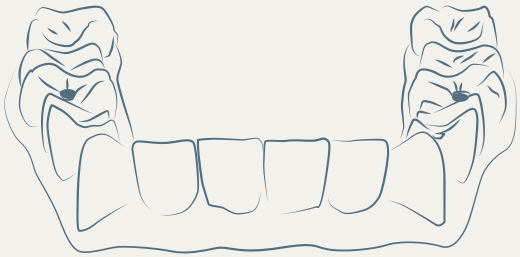

Reconstrucción fija de crestas atróficas

- Solución estética y funcional inmediata.
- Prótesis fija definitiva de arcada completa.

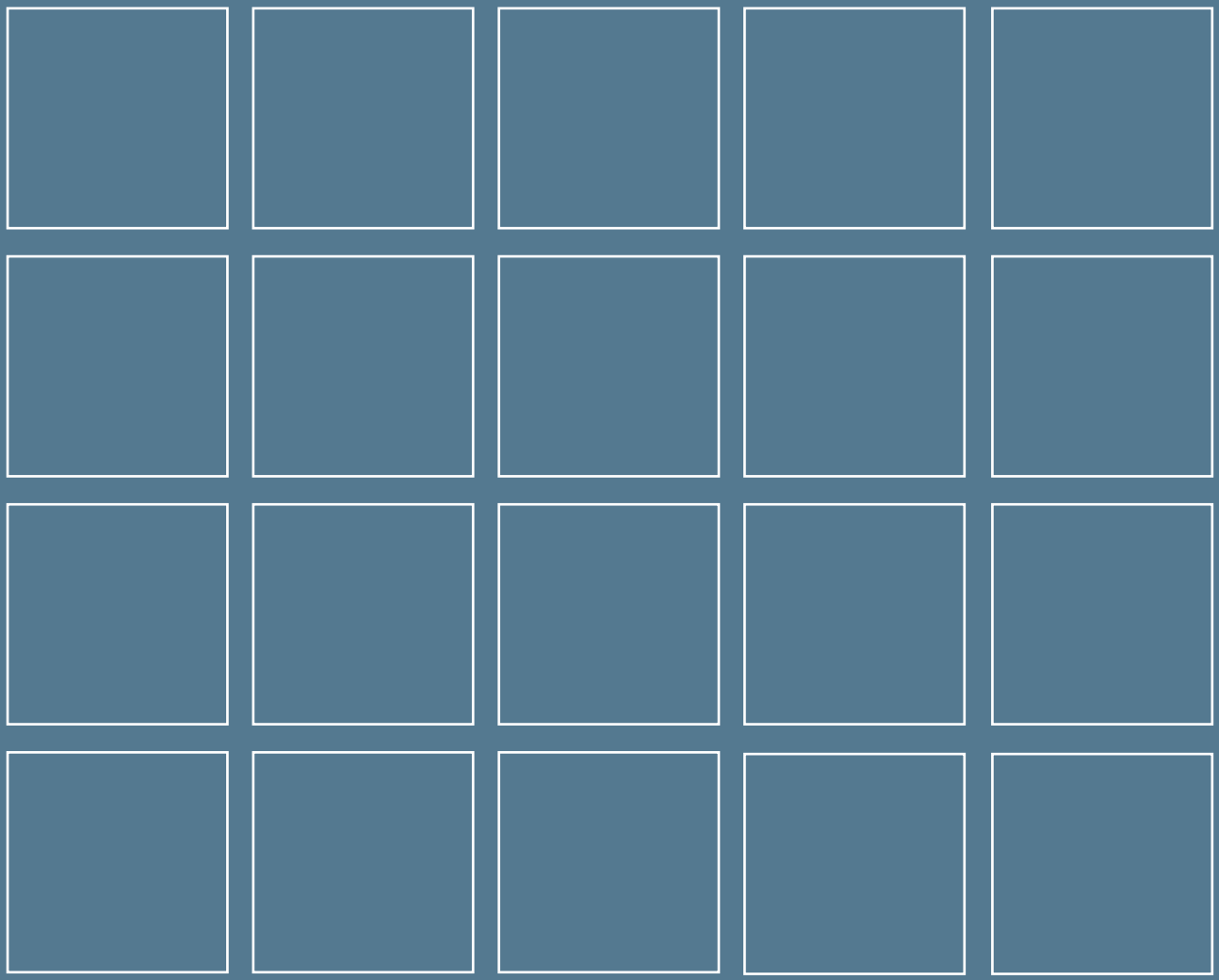

Todos los derechos reservados. Ninguna par te de esta publicación puede serreproducida, transcrita, almacenada en un sistema de recuperación electrónica, traducida a cualquier idioma o lenguaje informático, o ser transmitida en cualquier forma otro formato, sin el consentimiento previo y por escrito de la editorial. Los protocolos recomendados por MIS no suplen la opinión y la experiencia profesional del cirujano.

MC-MUASP Rev.7 04/2017

MIS Implants Technologies Ltd.

MAKE IT SIMPLE

www.mis-implants.com

El MIS Quality System, cumple con las normativas más estrictas de los estandares internacionales de calidad: ISO 13485:2016 - Quality System for Medical Devices y Medical Device Directive 93/42/EEC. Todos los productos MIS cuentan con el marcado CE. Por favor, tenga en cuenta que no todos los productos están registrados en todos los países/regiones.